Markierkopf MV5 VU2 mit Option Multi-Ritznadelkopf

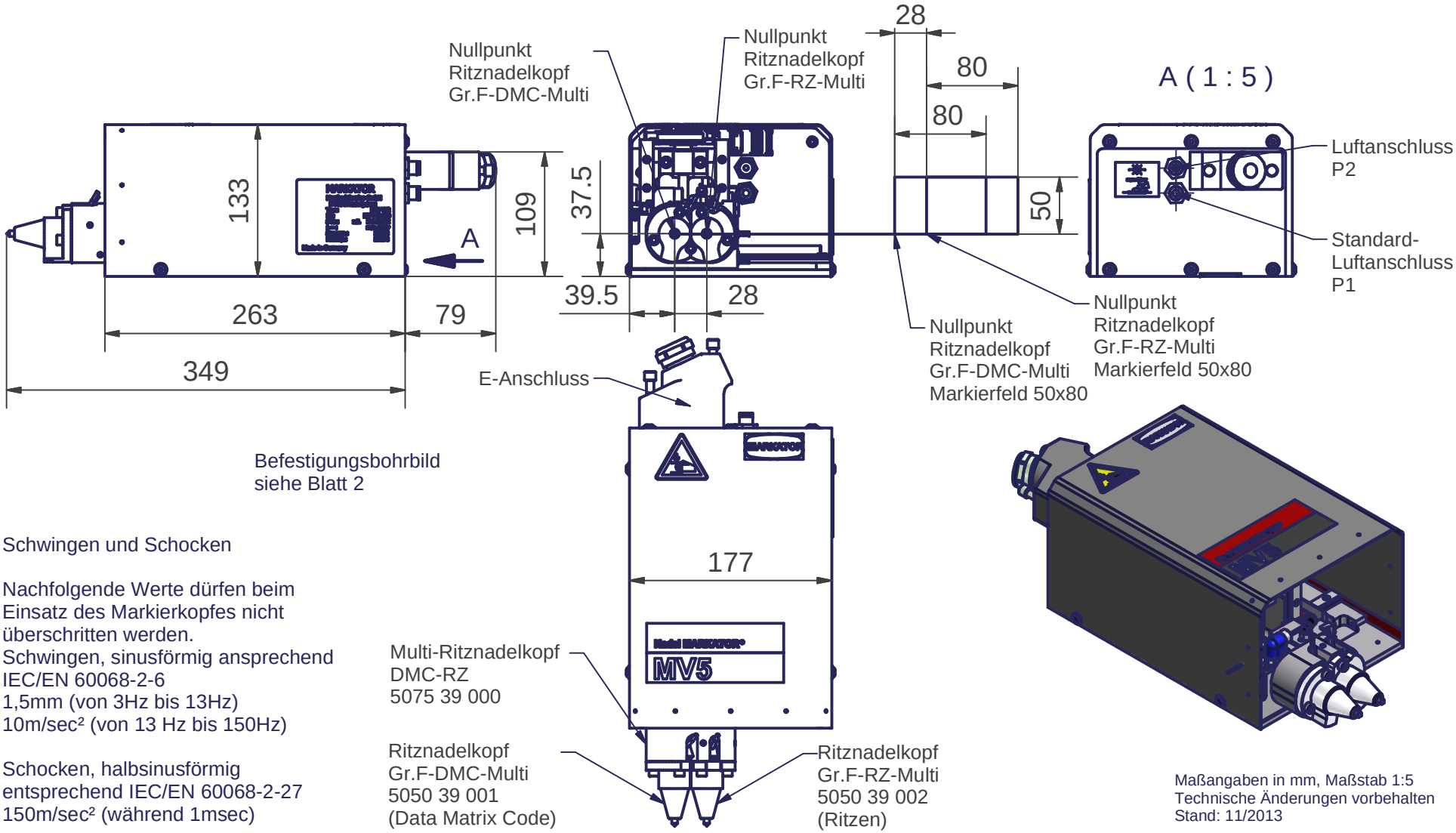

Befestigungsbohrbild
siehe Blatt 2

Schwingen und Schocken

Nachfolgende Werte dürfen beim Einsatz des Markierkopfes nicht überschritten werden.
Schwingen, sinusförmig ansprechend IEC/EN 60068-2-6
1,5mm (von 3Hz bis 13Hz)
10m/sec² (von 13 Hz bis 150Hz)

Schocken, halbsinusförmig entsprechend IEC/EN 60068-2-27
150m/sec² (während 1msec)

Maßangaben in mm, Maßstab 1:5
Technische Änderungen vorbehalten
Stand: 11/2013

MARKATOR® Manfred Borries GmbH, Bunsenstraße 15, D-71642 Ludwigsburg, Tel. (07144) 8575-0, Fax: (07144) 8575-600, info@markator.de

Markierkopf MV5 VU2 mit Option Multi-Ritznadelkopf

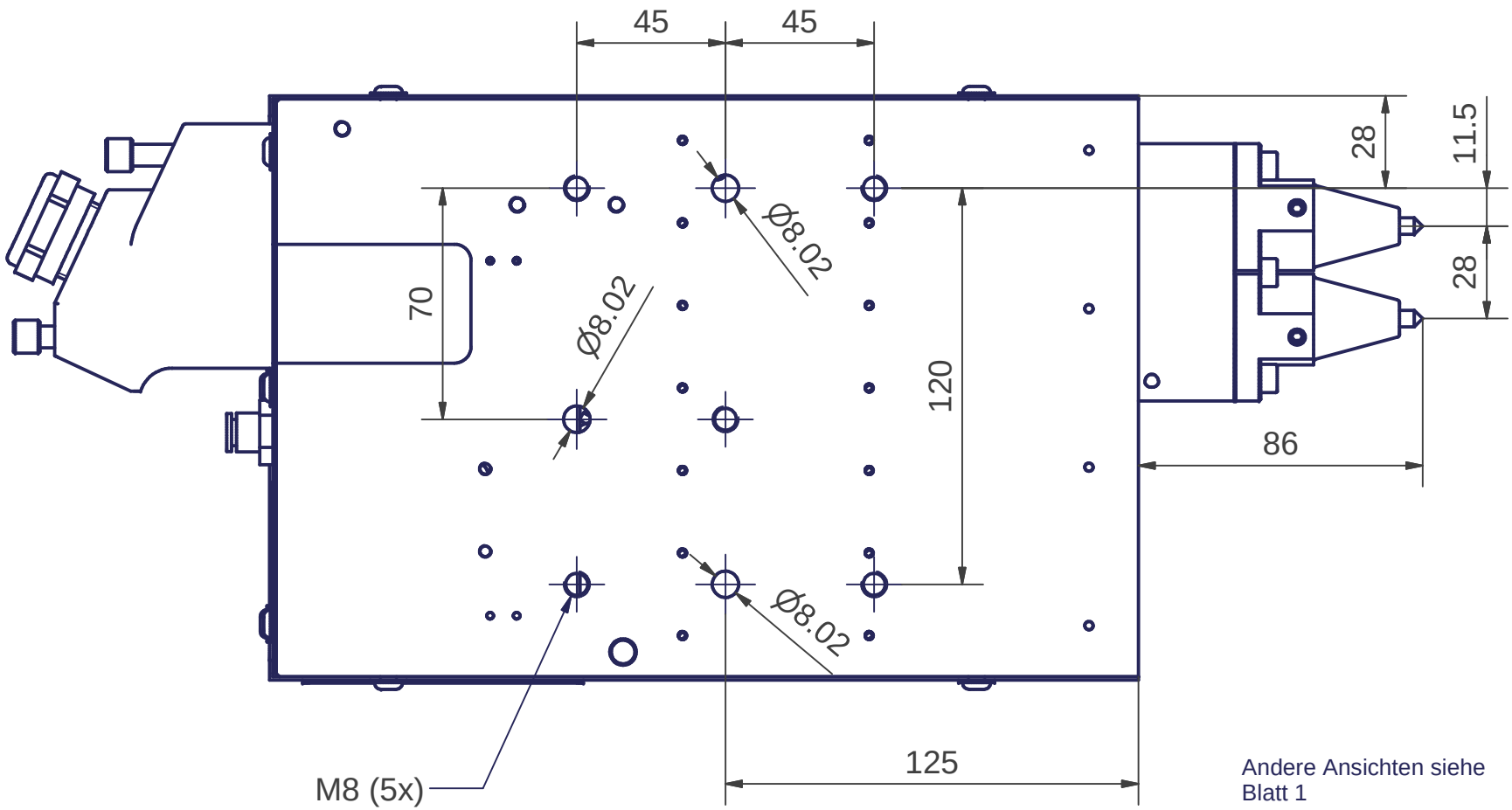

Andere Ansichten siehe Blatt 1

Maßangaben in mm, Maßstab 1:2
Technische Änderungen vorbehalten
Stand: 11/2013